阿蘇郡市中学校総合体育大会　剣道競技
令和5年6月25日（日 ）
白水体育館

代表男子個人戦

1	阪口誉怜	高森中学校
2	西村壮亮	高森中学校
3	野口時寿	阿蘇中学校
4	坂本修斗	高森中学校
5	渡辺刹凪	南阿蘇中学校
6	木庭怜	西原中学校
7	松村直弥	高森中学校
8	海津鉄平	西原中学校
9	牧野有馬	高森中学校
#	竹原夏輝	阿蘇中学校
#	髙宮一平	南阿蘇中学校
#	住山周聖	高森中学校
#	坂田経人	南阿蘇中学校
#	立川天翔	高森中学校
#	鍋島凜夢冬	西原中学校
#	西野翔明	高森中学校
#	大谷将也	高森中学校
#	奈須大明	一の宮中学校
#	松岡佑飛	南阿蘇中学校
#	山本夏	西原中学校
#	佐藤奨真	阿蘇中学校
#	徳丸光樹	高森中学校
#	竹林勇作	高森中学校
#	本田悠真	南阿蘇中学校
#	中山慈規	南阿蘇中学校

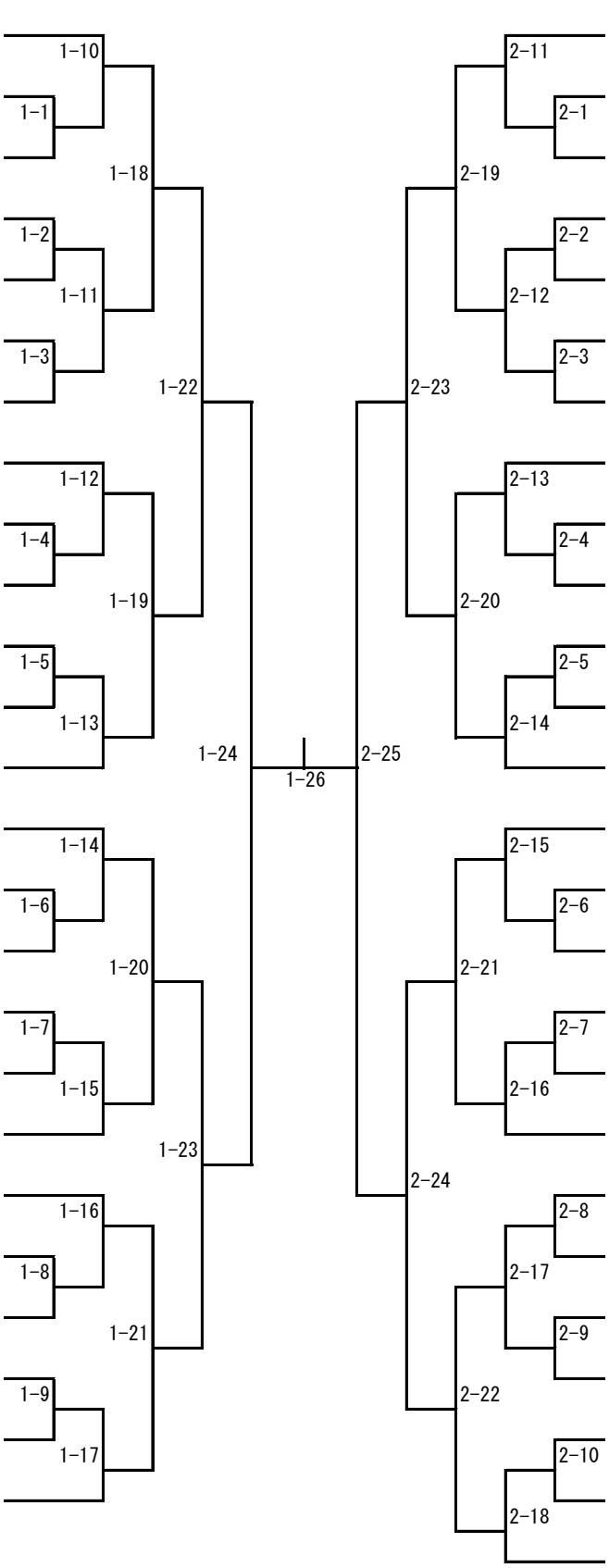

高森中学校	坂本直之	26
高森中学校	有川虎太朗	27
南阿蘇中学校	緒方穂積	28
高森中学校	佐藤國悠	29
南阿蘇中学校	松岡元稀	30
阿蘇中学校	下田彩喜	31
西原中学校	松田啓	32
阿蘇中学校	藤本翔汰	33
高森中学校	今村豪優	34
南阿蘇中学校	長﨑友羽	35
南阿蘇中学校	後藤壱心	36
高森中学校	新井魁成	37
高森中学校	山内和磨	38
高森中学校	梶谷大和	39
高森中学校	平野壮真	40
西原中学校	神﨑尊	41
阿蘇中学校	松本岬大	42
南阿蘇中学校	芹口翔悟	43
高森中学校	佐々木皇成	44
高森中学校	菅原央夢	45
南阿蘇中学校	小林魁晟	46
西原中学校	中島大稀	47
一の宮中学校	上田結城	48
阿蘇中学校	中島崇皓	49
高森中学校	岸本好誠	50
高森中学校	伊能碓晴	51